CARVIS
автомобильное видеонаблюдение

Руководство по эксплуатации

Автомобильная камера переднего вида

CARVIS MC-423 (STARVIS)

CARVIS
автомобильное видеонаблюдение

www.carvis.org

1 Технические характеристики

Характеристика	Значение
Тип	Автомобильная AHD камера
Материал корпуса	Металл
Устройство считывания	1/2,8 '' CMOS Sony IMX290 (STARVIS) + EN771
Объектив	3,6 мм
Видеосистема	PAL
Разрешение	1080P (1920 * 1080) 2 Mpix
Угол обзора	90˚
Видеовыход	Авиационный интерфейс, 1V, 75 Ом
Выдержка изображения	1/50 - 1/100 000 сек
Минимальная освещенность	0,0001 люкс
Сигнал/ шум	≥ 39 дБ
Баланс белого	Автоматический
Тип синхронизации	Внутренний
BLC	Есть
HLC	Есть
Аппаратный WDR	Есть
OSD меню	Есть
Частота кадров	30 кадр/с
Потребляемая мощность	DC 12V ± 1V; 180 mA
Габариты	35x35x14 мм
Вес	70 г

2 Размеры и внешний вид

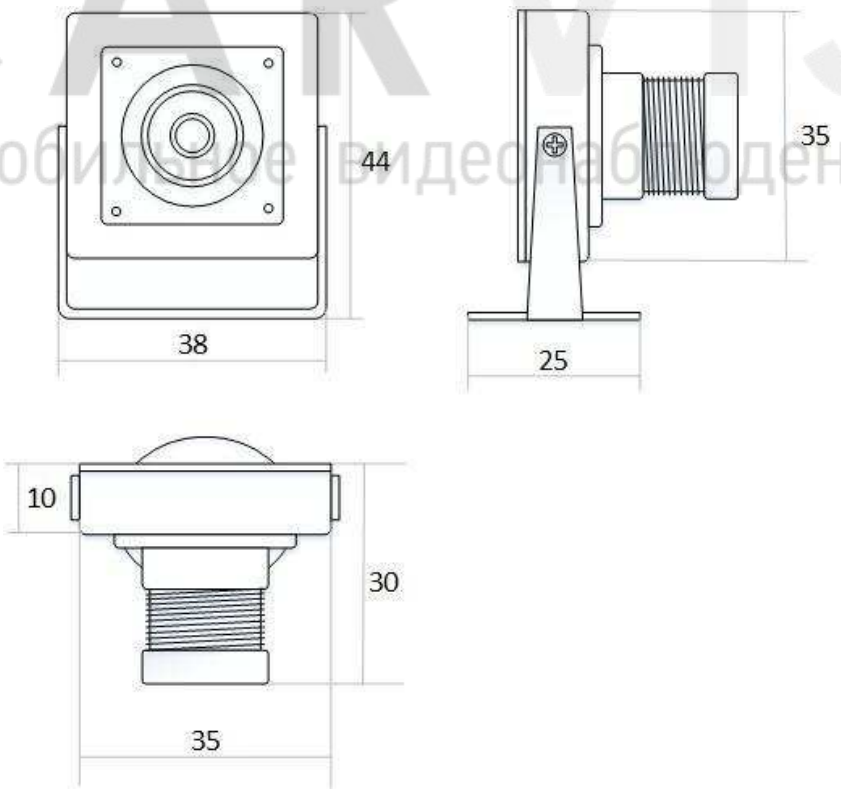

CARVIS
автомобильное видеонаблюдение

3 Подключение

Подключение камеры к автомобильному регистратору CARVIS.

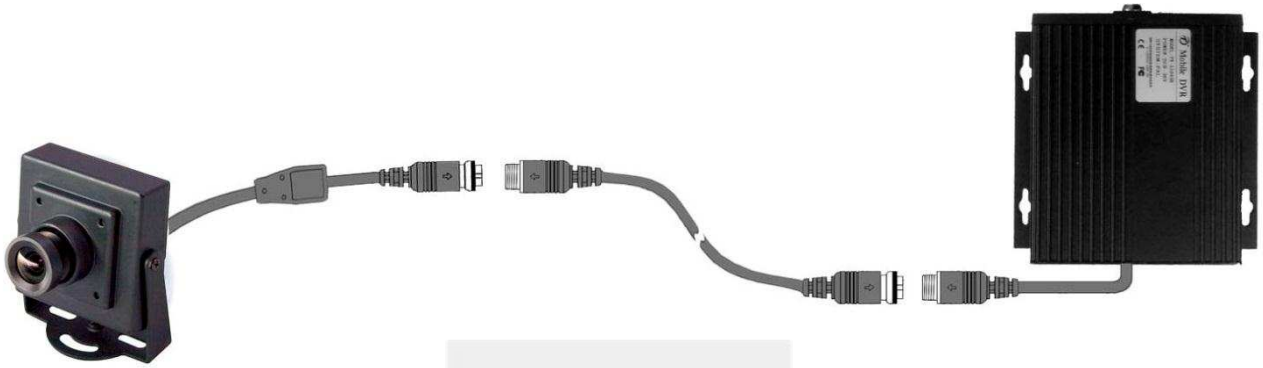

Распиновка авиационного интерфейса камеры:

4 Правила эксплуатации

1. Все подключения должны осуществляться при отключенном электропитании.
2. Запрещена подача на входы устройства сигналов, не предусмотренных назначением этих входов – это может привести к выходу устройства из строя.
3. Не допускается воздействие на устройство температуры свыше +85 (о С), источников электромагнитных излучений, активных химических соединений, электрического тока, а также дыма, пара и других факторов, способствующих порче устройства.
4. Конфигурирование устройства лицом, не имеющим соответствующей компетенции, может привести к некорректной работе, сбоям в работе, а также к выходу устройства из строя.
5. Не допускаются падения и сильная тряска устройства.
6. Не допускается отрезание преобразователя напряжения (утолщения) на кабеле подключения и подача напряжения (12V) непосредственно на камеру.

CARVIS автомобильное видеонаблюдение

5 Контактная информация

CARVIS

Автомобильное видеонаблюдение

ООО «ВидеоСистемы»
г. Барнаул, пр-т Космонавтов, д. 12/1
www.carvis.org

Отдел продаж
тел.: +7 (3852) 203-004 доб. 103
адрес эл. почты: sales@carvis.org

Техническая поддержка
тел.: +7 (3852) 203-004 доб. 105
адрес эл. почты: support@carvis.org

CARVIS
автомобильное видеонаблюдение